586/589-587/590-586B/589B-587B/590B

GRU IDRAULICA *HYDRAULIC FOLDING*

590

590

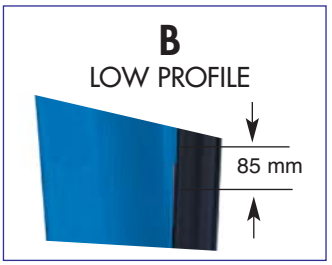

586/586B Gru idraulica pieghevole 500 kg pompa semplice effetto
Grue hydraulique pliable 500 kg pompe simple effet
Hydraulic folding crane 500 kg simple action pump
Hydraulischer klappbarer Kran 500 kg einfachwirkende Pumpe

- Valvola limitatrice di carico
- Comando tipo uomo presente
- Stelo cromato

587/587B Gru idraulica pieghevole 1000 kg pompa semplice effetto
Grue hydraulique pliable 1000 kg pompe simple effet
Hydraulic folding crane 1000 kg simple action pump
Hydraulischer klappbarer Kran 1000 kg einfachwirkende Pumpe

- Pompe à pédale
- Commande type "homme mort"
- Tige chromée

589/589B Gru idraulica pieghevole 500 kg pompa doppio effetto
Grue hydraulique pliable 500 kg pompe double effet
Hydraulic folding crane 500 kg double action pump
Hydraulischer klappbarer Kran 500 kg doppeltwirkende Pumpe

- Pedal pump
- "Dead man" controls
- Chrom-plated rod

590/590B Gru idraulica pieghevole 1000 kg pompa doppio effetto
Grue hydraulique pliable 1000 kg pompe double effet
Hydraulic folding crane 1000 kg double action pump
Hydraulischer klappbarer Kran 1000 kg doppeltwirkende Pumpe

- Fusspumpe
- Totmannknopf-Betätigung
- Verchromte Pratze

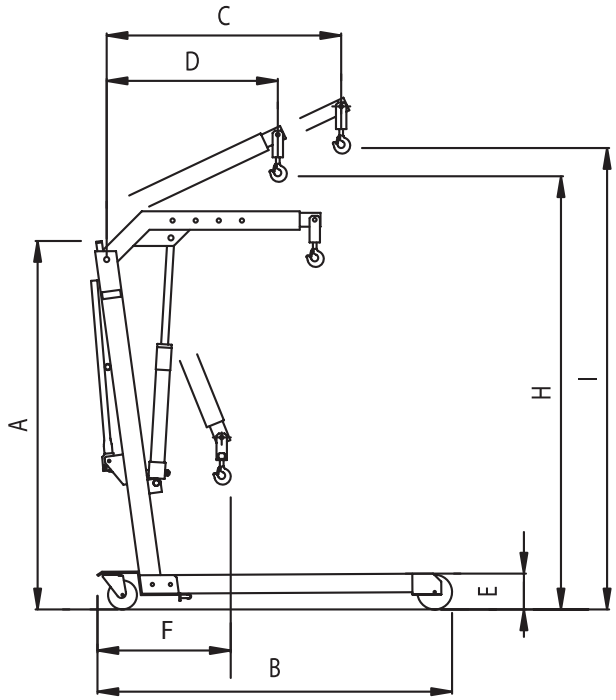

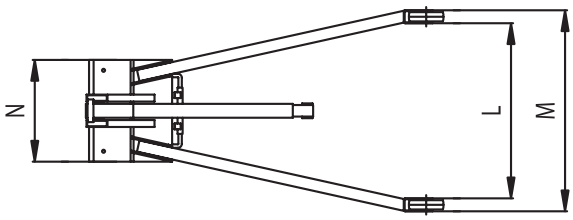

	Ribassati Low profile			
	586	**587**	**586B**	**587B**
	589	**590**	**589B**	**590B**
A	1600	1650	1580	1595
B	1540	1560	1490	1505
C	1200	1380	1200	1380
D	900	1080	900	1080
E	140	165	85	85
F	330	470	385	480
H	1940	2220	1875	2185
I	2070	2400	2005	2390
L	720	835	700	760
M	885	1000	905	1010
N	440	550	450	550
Kg	80	110	85	118

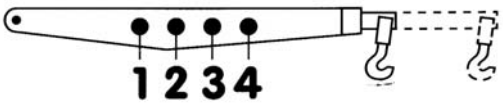

1	500	1000	500	1000
2	400	800	400	800
3	350	650	350	650
4	250	450	250	450

La ditta si riserva la facoltà di apportare modifiche alle proprie macchine in qualsiasi momento e senza preavviso. - Notre Maison se réserve d'apporter des modifications aux machines n'importe sans quand préavis. - The manufacturing Company reserves the right to make modifications to its machines at any time without notice. - Der Erzeuger behält sich das Recht vor, jederzeit und ohne Vorankündigungen, Veränderungen an den eigenen Geräten durchzuführen.